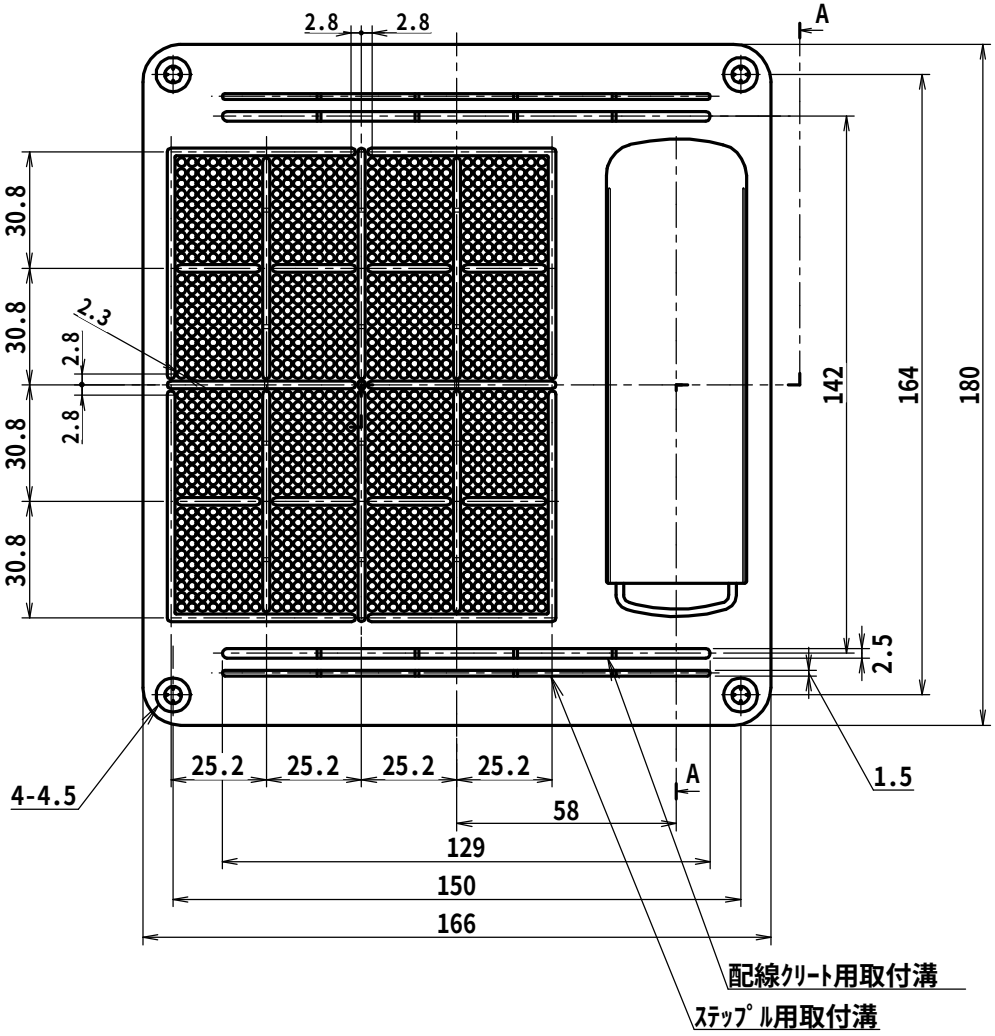

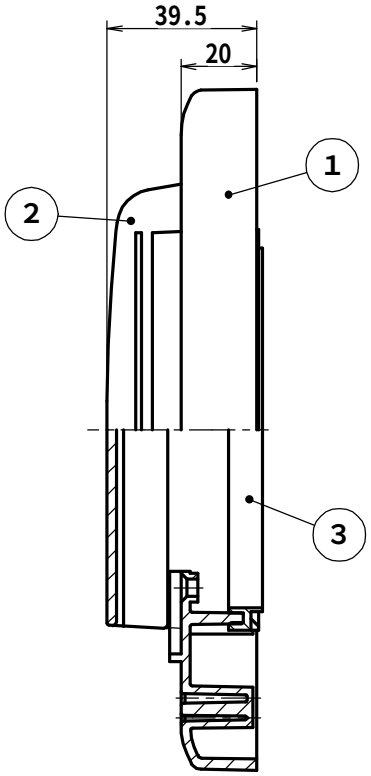

A-A断面図

適合製品
６号保安器
６号保安器２回線
６号保安器６回線
ＣＡＴＶ用保安器

品　番	色
POWF-1815TJ	ﾍﾞｰｼﾞｭ
POWF-1815TM	ﾐﾙｷｰﾎﾜｲﾄ
POWF-1815TG	ｸﾞﾚｰ
POWF-1815TDG	ﾀﾞｰｸｸﾞﾚｰ
POWF-1815TLB	ﾗｲﾄﾌﾞﾗｳﾝ

注）図は右側入線ですが、上下回転すれば左側入線となります。

符号	名　　称	材　質	個数	備　　考
3	パッキン	Ｓ－ＰＶＣ	1	
2	キャップ	ＡＢＳ	1	
1	本体	ＡＢＳ	1	

製　品　仕　様　図		
尺度	品名	電話保安器用ポリ台（取付自在型）
1/2		ＰＯＷＦ－１８１５Ｔ（Ｊ,Ｍ,Ｇ,ＤＧ,ＬＢ）
第三角法	図番	ＰＯ１３９７１Ｂ

未来工業株式会社